We serve different for our little big guests.

KINDERMENÜ

KINDER-TELLER
(diese Portionen sind geeignet für Kinder bis 9 Jahre)

* **ARIELLE** 14.–
Egli-Chnusperli mit Tartar-Sauce,
Kartoffeln und Spinat

* **SCHLUMPF** 14.–
Chicken-Nuggets mit Pommes-Frites und Karotten

* **HEIDI** 16.–
Kalbs-Rahmschnitzel mit Nüdeli und Broccoli

VAMPIR 9.–
Nüdeli mit Tomaten-Sauce und Reibkäse

* Zu diesen Tellern servieren wir einen kleinen Salat sowie eine Kugel Glace nach Wahl

ZEICHNE DEIN LIEBLINGSESSEN

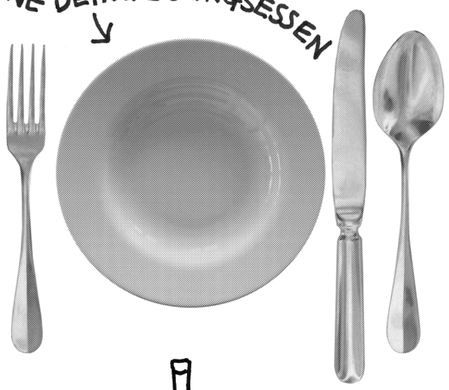

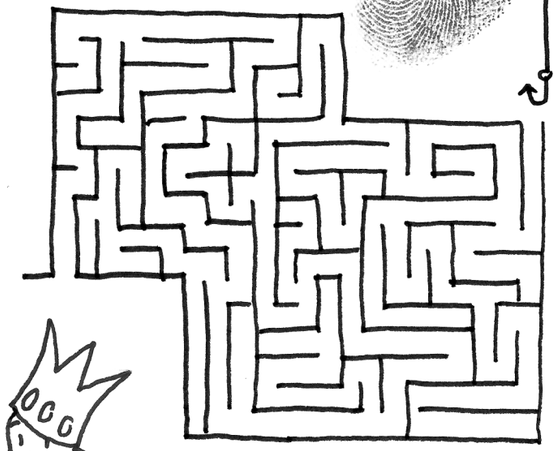

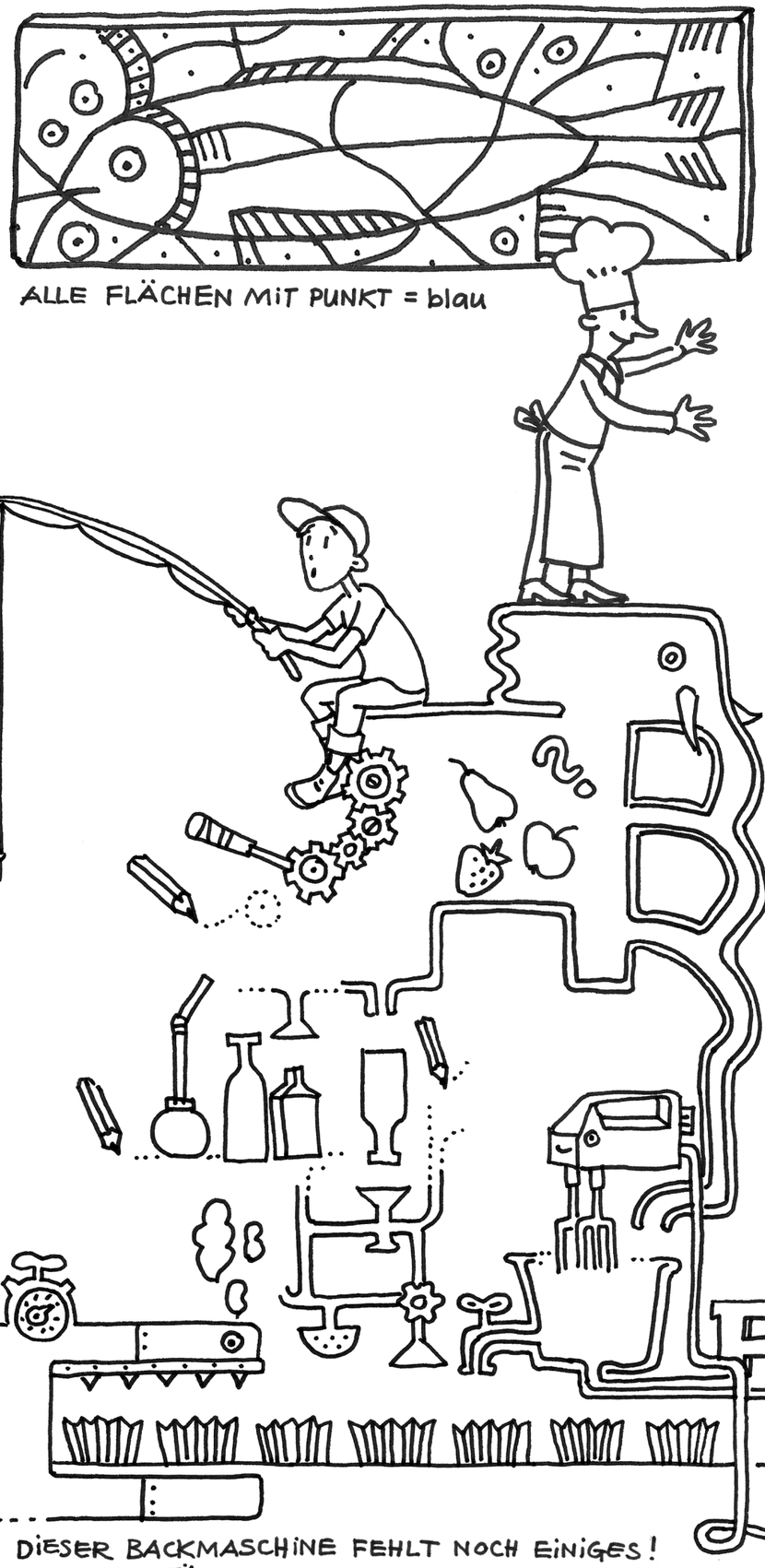

DIESER BACKMASCHINE FEHLT NOCH EINIGES!
TÜFTLE AM REST UND ERFINDE DEN KOCH.

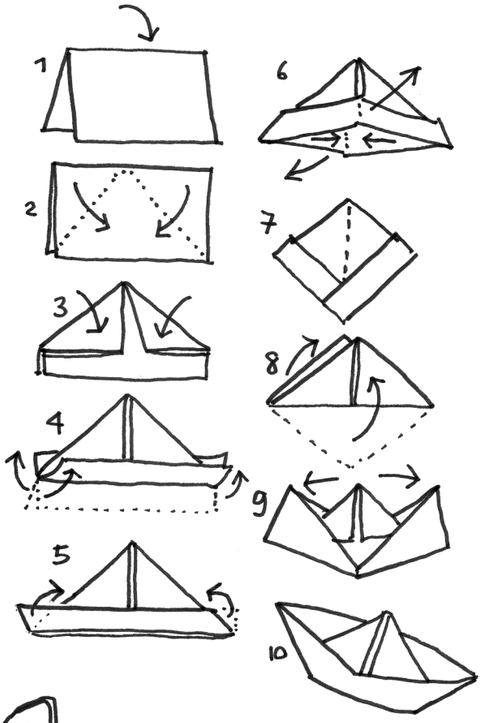

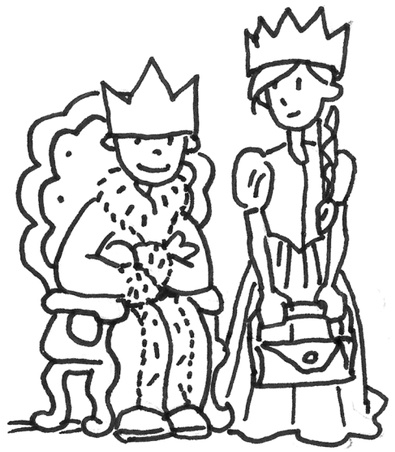

differente
RESTAURANT

differente Restaurant + Bar
Hotel Krone Unterstrass
Schaffhausenstrasse 1
8006 Zürich